MOTO GUZZI
Società per Azioni
MANDELLO LARIO

AUTOCARRO A TRE RUOTE
"GUZZI ERCOLE„

Omologato dall' Ispettorato Generale della Motorizzazione Civile e dei Trasporti in concessione con atto n. 117 del 2 Aprile 1951

CARATTERISTICHE TECNICHE

DIMENSIONI E PESI

Passo	mt. 2,300
Lunghezza max . .	„ 3,785
Larghezza max . .	„ 1,700
Altezza minima da terra	„ 0,200
Carreggiata . . .	„ 1,300
Sbalzo posteriore .	„ 1,150
Raggio di volta . .	„ 3,000
Tara (Compreso il conducente) per il tipo senza cabina	Q.li 7,40
Portata utile . . .	„ 15,00
Peso comples. a pieno carico	„ 22,40

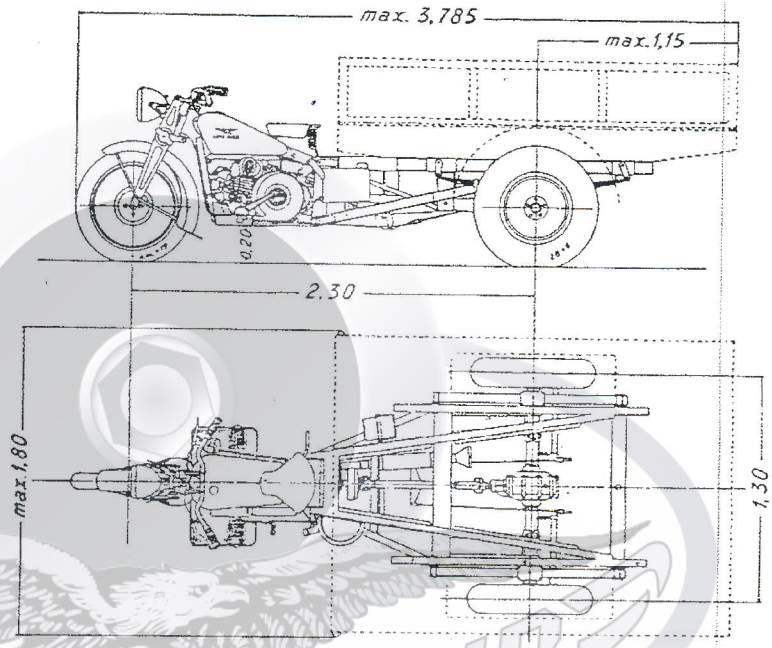

MOTORE

4 tempi

Numero dei cilindri . . .	1
Alesaggio	88
Corsa	82
Cilindrata totale . . .	499
Potenza effett. (alla ruota) al regime di 4300 giri / minuto	CV 17,8
Potenza fiscale . . .	CV 5
Rapporto di compressione	1:5,7

Accensione con magnete ad anticipo automatico

Lubrificazione forzata con pompa ad ingranaggi

Avviamento meccanico a pedale

INNESTO A FRIZIONE

Con dischi multipli a secco

CAMBIO DI VELOCITÀ

A 5 marce avanti e retromarcia con comando a mano

Marce:	Rapporto totale motore/ruote:
I	56,5 : 1
II	26,4 : 1
III	15,14 : 1
IV	11,27 : 1
V	8,16 : 1
RM	49,7 : 1

RUOTE

Anteriore con cerchio 3 x 19 e pneumatico 4,00 x 19

Posteriore con cerchio 16 x 5 G e pneumatici 28,00 x 6

FRENI

Ad espansione con comando meccanico a mano, per ruota anteriore; ad espansione con comando a pedale, per le ruote posteriori; dispositivo di bloccaggio del freno a pedale

IMPIANTO ELETTRICO E SEGNALAZIONI

Di tipo regolamentare

SERBATOIO

Capacità litri 16,5 circa

PRESTAZIONI

Il veicolo spunta sulla pendenza del 16 %

Velocità massima: 60 Km/h sul chilometro lanciato

CONSUMO

Litri 10,5 per 100 Km. (secondo le norme C.U.N.A.)

SILENZIATORE

Approvazione N.° 230/S dell' 8 marzo 1954

Vedansi a tergo le successive estensioni di omologazione

CIRCOLARE N.° 386/1954 ; elenco varianti :

Lunghezza totale	mt. 3,798
Passo	„ 2,400
Sbalzo posteriore max	„ 1,150
Raggio di volta	„ 3,140
Consumo carburante (secondo norme C. U. N. A.)	litri 7,6 per 100 Km.

CIRCOLARE N.° 24/1956 ; elenco varianti :

Lunghezza totale max	mt. 3,900
Passo	„ 2,400
Sbalzo posteriore max	„ 1,160
Freno principale idraulico, con comando a pedale, agente sulle ruote posteriori ; diametro dei tamburi	mm. 300
Larghezza delle ganasce	mm. 40
Freno di stazionamento meccanico, con comando a mano, agente sulle ganasce posteriori	
Forcella anteriore rinforzata	
Pneumatici : anteriore 4,25 x 17 ; posteriori 19 x 400 cinturato	
Tara (compreso conducente) per il tipo senza cabina	Q.li 7,500
Portata utile	„ 15,000
Peso complessivo a pieno carico	„ 22,500
Peso max ammissibile sulla ruota anteriore	„ 3.200
Peso max ammissibile sulle ruote posteriori	„ 21,000

FALCONE-CLUB

PIAGGIO & C. s.p.a.

MOTO GUZZI
Società per Azioni
MANDELLO LARIO

SILENZIATORE PER AUTOCARRO A TRE RUOTE
"GUZZI ERCOLE,, 500 cmc.

Approvato dall' Ispett. Gen. Motorizzazione civile T. C.
con atto n. **230**/S *dell'* **8 Marzo 1954**

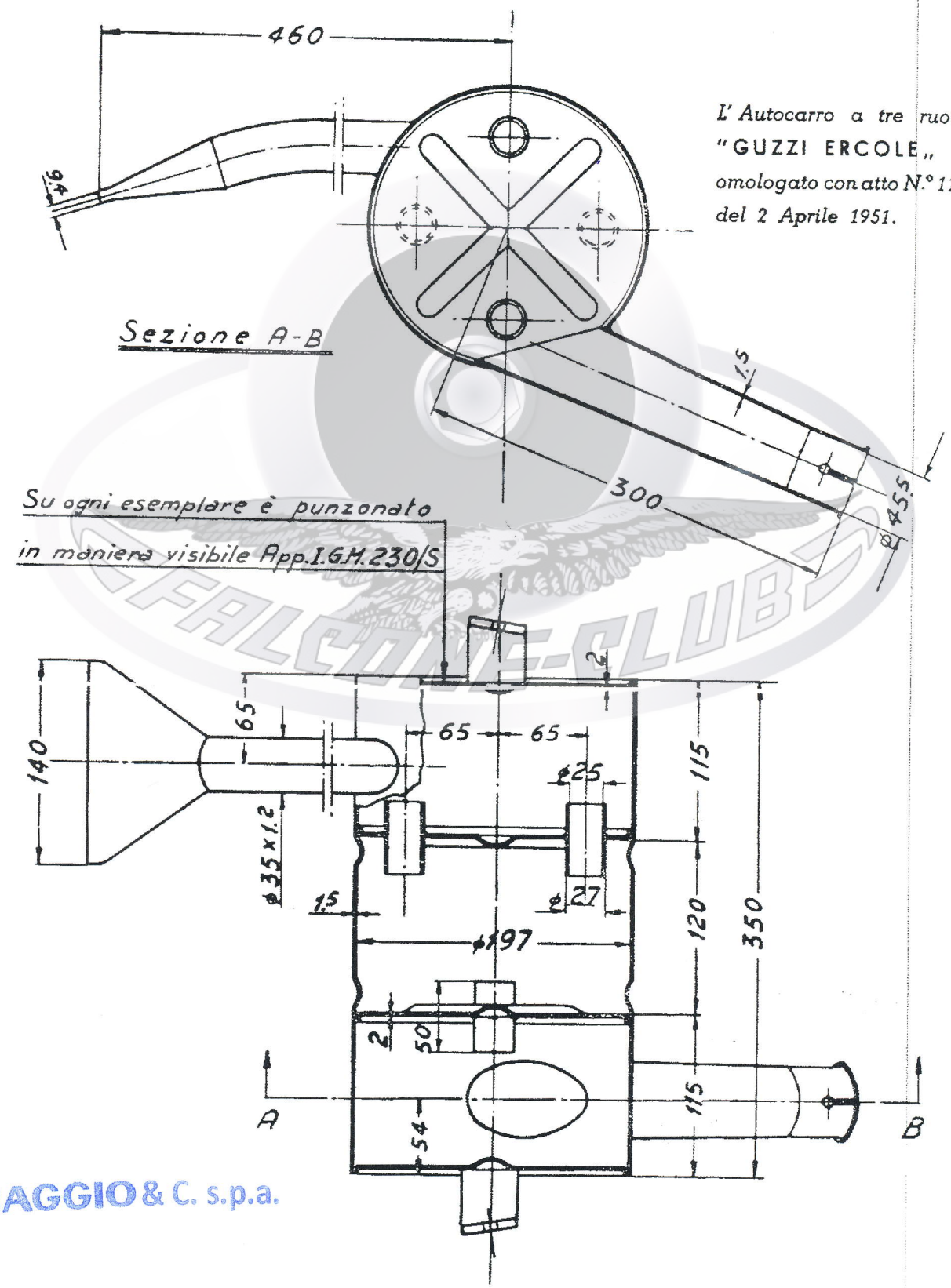

L' Autocarro a tre ruote "GUZZI ERCOLE,, è omologato con atto N.° 117 del 2 Aprile 1951.

FALCONE-CLUB

PIAGGIO & C. s.p.a.