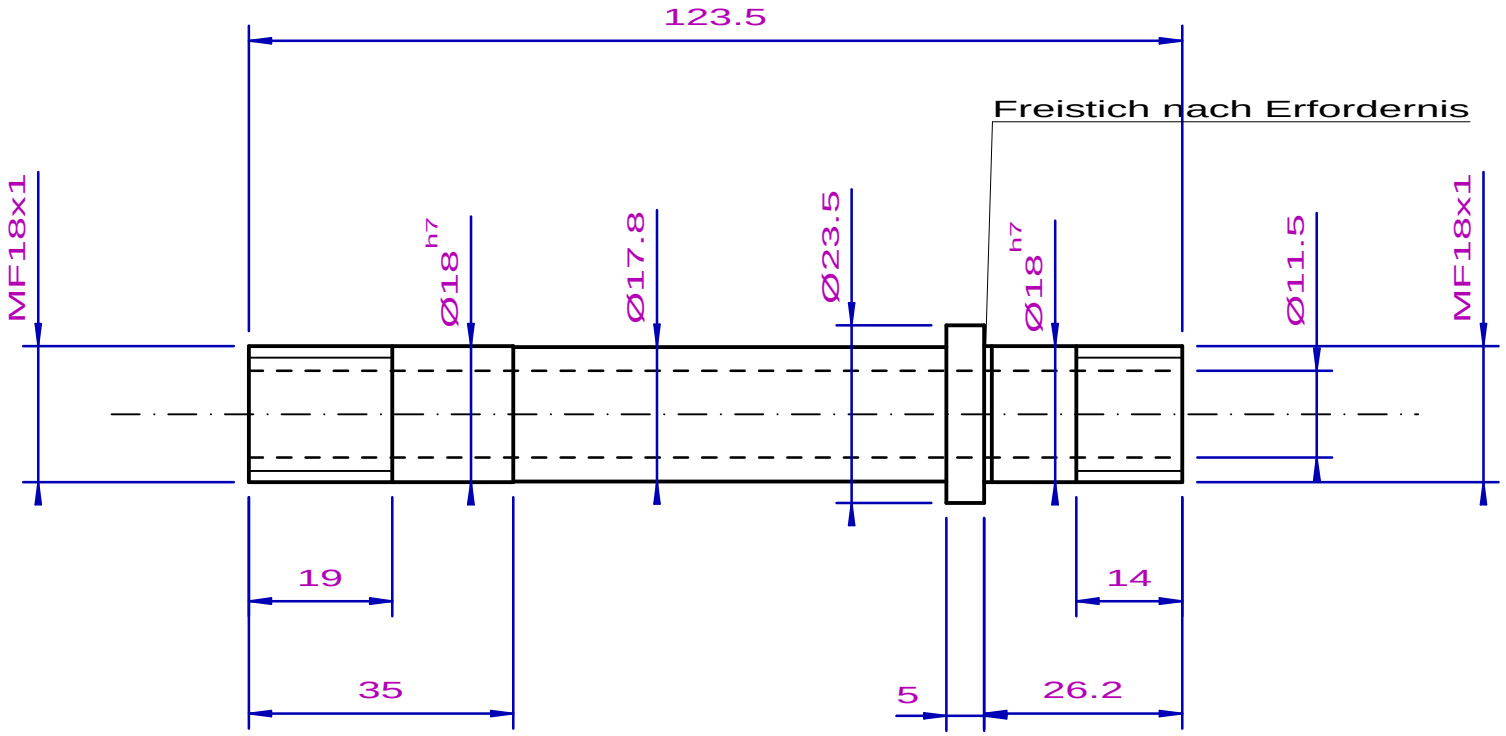

Verwendungsbereich GT 17 Vorderrad Nabe				Zul. Abweichung	Oberfläche	Maßstab 1:1
						Werkstoff, Halbzeug Rohteil-Nr. Modell- oder Gesenk-Nr.
					Datum	Name
				Bearb.	08.11.2022	cth
				Gepr.		
				Norm		
Zust	Änderung	Datum	Nam	Urspr.		

Gewicht

Benennung

Hohlachse original

Zeichnungsnummer

Blatt

Bl.

Ers. f.:

Ers. d.: