Schaltplan Moto Guzzi Ercole

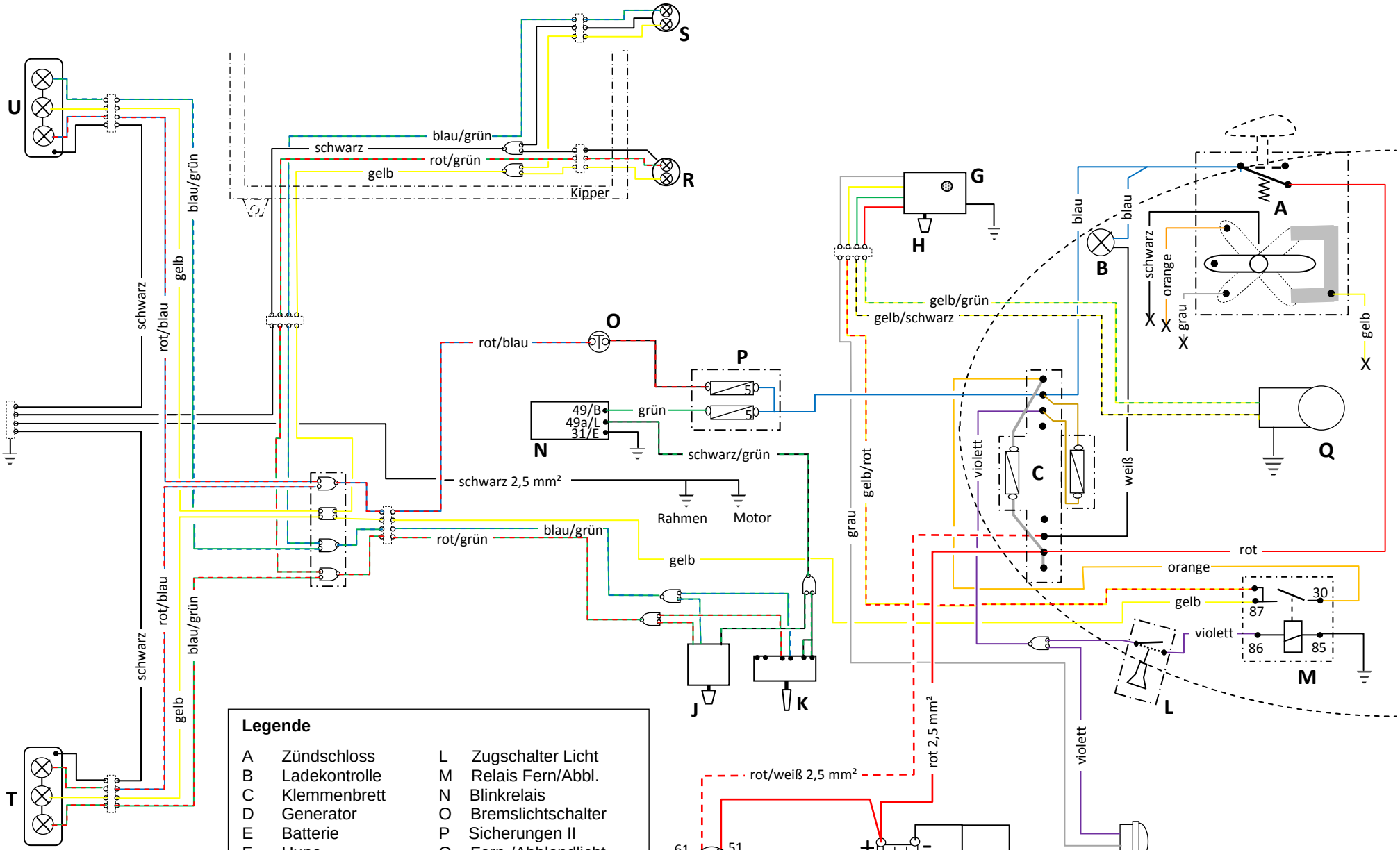

Legende

A	Zündschloss	L	Zugschalter Licht
B	Ladekontrolle	M	Relais Fern/Abbl.
C	Klemmenbrett	N	Blinkrelais
D	Generator	O	Bremslichtschalter
E	Batterie	P	Sicherungen II
F	Hupe	Q	Fern-/Abblendlicht
G	Hupentaster	R	Blink/Pos.Leuchte re.
H	Abblendschalter	S	Blink/Pos.Leuchte li.
J	Blinkerschalter	T	Rücklicht re.
K	Warnblinkschalter	U	Rücklicht li.

as built 7.10.2020